Фасонная рукоятка переключения
B22

GESSMANN
Industrial Controllers

Возможность установки различных устройств подачи команд, позволяет приспосабливать фасонную рукоятку B22 к соответствующим требованиям заказчика.
Является элементом переключения для многоосевых командоконтроллеров фирмы ГЕССМАНН.
Также может применяться в качестве элемента переключения для гидравлических приводов.
В рукоятке выполняется проводная разводка гибкими проводными жилами сечением 0,1мм² и длиной 450мм. Деталь крепления рукоятки переключения может поставляться с просверленным отверстием диаметром 7мм.

Технические характеристики

Рабочая температура	от -40°C до +60°C
Степень защиты	IP65
Параметры контактов	1,5 24V DC13 0,1A 24V DC13

2

Пример

		B22AL	- 4D	W	- X
Базовая комплектация					
B22L	Фасонная рукоятка слева				
B22R	Фасонная рукоятка справа				
B22AL	Фасонная рукоятка слева ручным суппортом				
B22AR	Фасонная рукоятка справа с ручным суппортом				
Цифровой исполнительный элемент					
D	Нажимной выключатель KDA21				
	Цвет: красный, чёрный, жёлтый, зелёный, синий, белый, оранжевый				
W*	Нажимной позиционный переключатель T-0-T				
W*	Нажимной позиционный переключатель 0-T				
W*	Нажимной позиционный переключатель R-0-T				
W*	Нажимной позиционный переключатель R-0-R				
W*	Нажимной позиционный переключатель 0-R				
W*	Нажимной позиционный переключатель R-R				
	**Возможен только с вариантом с ручным суппортом!*				
Специальное исполнение					
X	Специальное / в соответствии с требованиями заказчика				

V2016/1 16.02.2016

GESSMANN Industrial Controllers

B22

Исполнение:
Нажимной выключатель установка в поз. 1,2,3,4

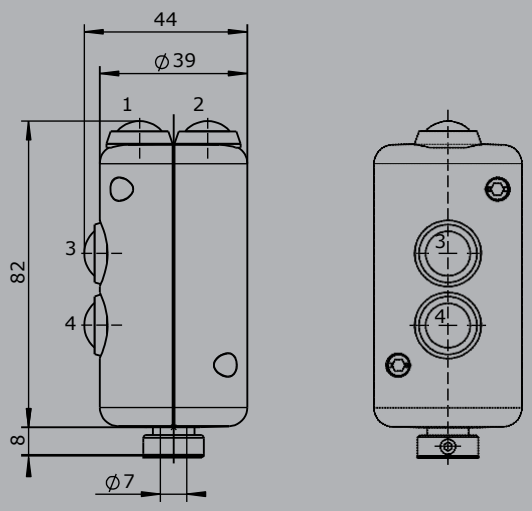

Исполнение:
Нажимной выключатель установка в поз. 3,4,10

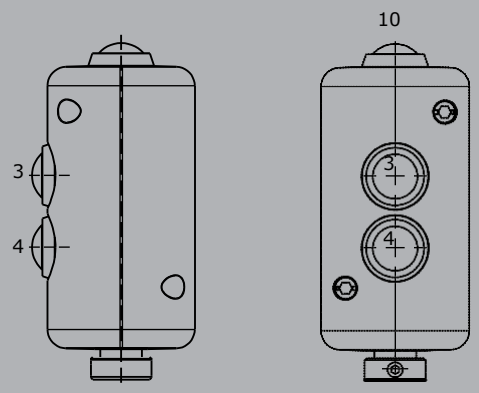

B22A

Исполнение:
Нажимной выключатель установка в поз. 3,4,5,6,7,8

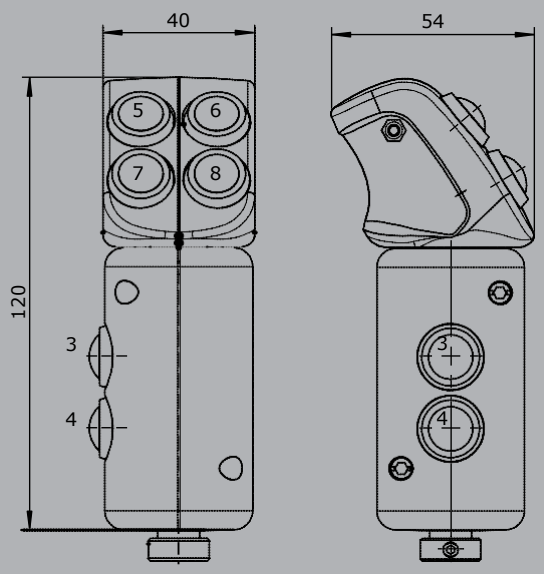

Исполнение:
Нажимной выключатель установка в поз. 3,4,5,6,9 Нажимной позиционный переключатель установка в поз. 7-8

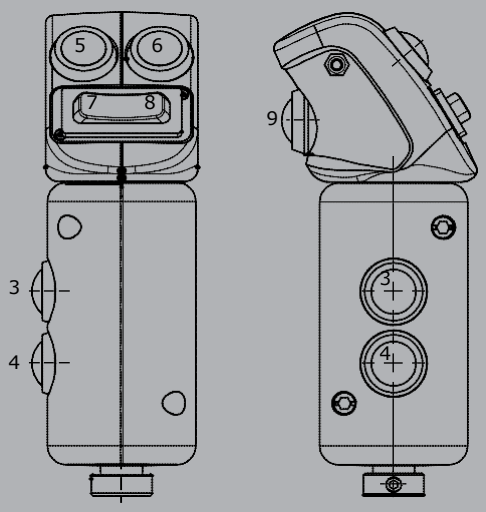

2

Technical details may vary based on configuration or application! Technical data subject to change without notice!