Пьезокнопки ВБ IP68 - Корпус М3

Степень защиты: IP68 давление водяного столба до 8 Бар, погружение до 100м ГОСТ 14254-96
Ударопрочность: IK04 – анодир. алюминий, IK06 – нерж. сталь (Евростандарт EN 62262)
Номинальные токи/напряжения: Базовый вариант – 0-0,15А/0-±24В постоянного и переменного тока *
Специальное исполнение – 0-1,0А/0-±24В постоянного и переменного тока *
* При включении на индуктивную нагрузку требуется диодная защита

Длительность импульса (**без обработки**): 120-200 мс

AN – **анодированный алюминий**

Рабочие температуры: -40˚С … +75˚С **Сопротивление контакта** «**Вкл**»: 10 Ом макс.
Сопротивление контакта «**Выкл**»: 5 МОм мин.
Усилие нажатия типовое: 3-5 Н
Предельно допустимая скорость нарастания температуры: dt˚/dt = 2˚/сек
Ресурс: Более 50 миллионов циклов
Индикация: отсутствует

SN – **нержавеющая сталь**

ВБ	x	XX	XX	XX	-	X	-	XX	X	XX

Род контакта
з - замыкающий (н.о.)
р - размыкающий (н.з.)

Тип корпуса
F1, F2, F3, F4, F5, F6, F7, M1, M2, M3 (без индикации)
L1, L2 (точечная индикация)
R1, R2, R3, R4 (кольцевая индикация)

Тип выводов
W - провода (станд.30 см)
C - кабель КСПВГ(6-8 жил)
R - разъем (в разработке)

Цвет индикации
R - красный
G - зеленый
B - синий
T - трехцветный

Условное обозначение
ВБ - выключатель бесконтактный

Размер резьбы
16 - М16х1 (без индикации)
18 - М18х1 (без индикации)
22 - М22х1,5 (1/2")
27 - М27х1,5 (3/4")
30 - М30х1,5 (1")

Материал и цвет корпуса
AN - алюминий натуральный
AC - алюминий черный*
AR - алюминий красный*
AG - алюминий зеленый*
AB - алюминий синий*
AY - алюминий желтый*
SN - нержавеющая сталь
* *от 50 шт*

Напряжение индикации
05 - 5В
09 - 9В
12 - 12В
24 - 24В

Специальное исполнение
C1 - усиленная коммутация (до 1А)
C2 - заданная длительность импульса (до 24 ч)
C3 - с удержанием
C4 - с фиксацией (вкл/выкл)
C5 - индивидуальное программирование

Род контакта:

з – замыкающий контакт (н.о.)

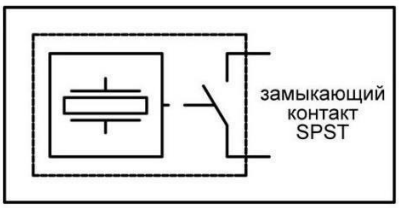

р – размыкающий контакт (н.з.)

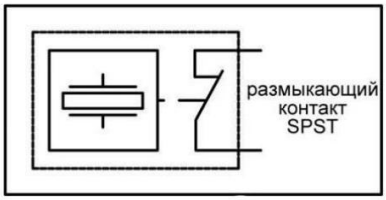

Размер резьбы:

22 – М22х1,5

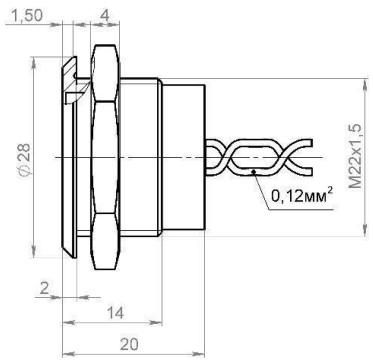

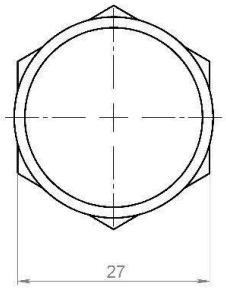

Специальное исполнение
- - базовый импульсный режим
C1 – усиленная коммутация (до 1А)
C2 – заданная длительность импульса (до 24 ч)
C3 – с удержанием
C4 – с фиксацией (вкл/выкл)
C5 – индивидуальное программирование

Вход

1 - Нажатие на кнопку
0 - Отпускание кнопки

Выход
Базовый вариант

НО импульсная
(не требуется источник питания)

НЗ импульсная
(не требуется источник питания)

Специальные исполнения пъезокнопок

НО с задержкой
(заданная длительность,
требуется источник питания)

НЗ с задержкой
(заданная длительность,
требуется источник питания)

Пъезокнопки со встроенным микроконтроллером

НО с фиксацией
(требуется источник питания)

НЗ с фиксацией
(требуется источник питания)

НО с удержанием
(требуется источник питания)

НЗ с удержанием
(требуется источник питания)

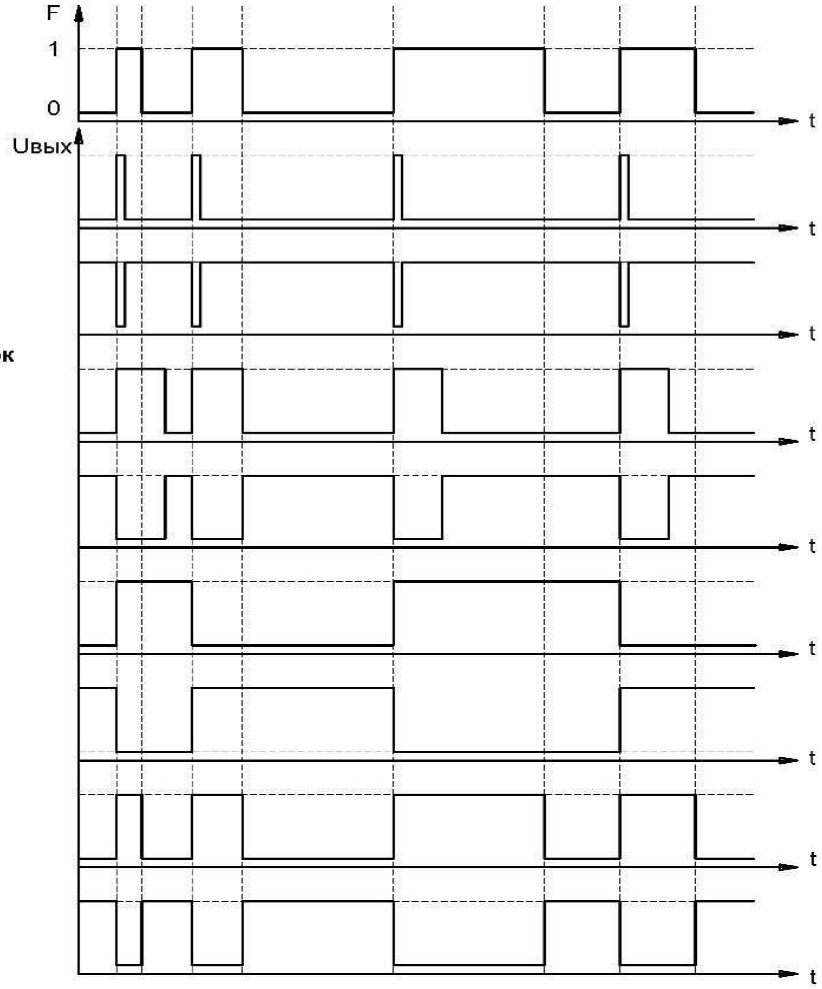

Функция	Без индикации	1 цвет	2 цвета	3 цвета
НО импульсная	б б	б б к ч	б б к з ч	б б к з с ч
НЗ импульсная	б б	б б к ч	б б к з ч	б б к з с ч
НО с задержкой	к б с	к б с к ч	к б с к з ч	к б с к з с ч
НЗ с задержкой	к б с	к б с к ч	к б с к з ч	к б с к з с ч
НО с фиксацией	к б с	к б с к ч	к б с к з ч	к б с к з с ч
НЗ с фиксацией	к б с	к б с к ч	к б с к з ч	к б с к з с ч
НЗ с удержанием	к б с	к б с к ч	к б с к з ч	к б с к з с ч
НО с удержанием	к б с	к б с к ч	к б с к з ч	к б с к з с ч
Обозначение цвета выводных проводов: б-белый, ч-черный, к-красный, з-зеленый, с-синий				