Двойной рычажный командоконтроллер
D85

GESSMANN
Industrial Controllers

Двойной рычажный командоконтроллер D85 является надёжным коммутационным устройством. Применяется в подъёмных устройствах. Модульная компоновка создаёт возможность универсального применения этого устройства.
Двойной рычажный командоконтроллер устойчив к воздействию масла, морского климата и ультрафиолетового излучения.

1

Технические характеристики

Механический срок службы D85	8 миллионов коммутационных операций
Рабочая температура	от -40°C до +60°C
Степень защиты спереди	IP54

Пример

D85 S5 Q / Q - Z + R - B - E... - X

Базовая комплектация

D85

Рукоятка переключения удлинённая

	Стандартная 160мм
S5	-20мм
S8	+20мм

**Доступна только в комплекте с рукояткой!*

Рукоятка переключения, левая

	Наконечник
M	Механич. Блокировка 0 позиции
T	Автоматический блокиратор
H	Кнопка подачи сигнала
D	Нажимной выключатель
Q	Т-образная
QD	Т-образная с нажимным выключателем сбоку
B10...	Фасонная рукоятка B10... *(смотрите стр. 144)*

Рукоятка переключения, правая

смотрите рукоятка переключения, левая

Ось 1: направление 1-2 левый

Z	Пружина самовозврата
R	Фрикционный тормоз

Ось 2: направление 3-4 левый

Z	Пружина самовозврата
R	Фрикционный тормоз

Защитный корпус

B	Защитный корпус

Интерфейс *(описание смотрите на следующих стр.)*

E1xx	Выход по напряжению
E2xx	Выход по току
E3xx	CAN-интерфейс
E4xx	CANOpen Safety
E5xx	Profibus DP интерфейс
E6xx	Profinet
E7xx	Profinet safe

Специальное исполнение

X	Специальное/ в соответствии с требованиями заказчика

Technical details may vary based on configuration or application! Technical data subject to change without notice!

V2016/1 16.02.2016

Выход цифровых данных

Напряжение питания	9-32V DC
Допустимая токовая нагрузка	Сигнал направления 150mA
	Сигнал 0 позиции 500mA
Глубина установки A	85мм
Электропроводка	Кабель длиной 500мм со штекером (вилка) CPC 17 - 14-полюсный

2 Сигнала направления + 1 сигнал 0 позиции (оцинкованный) для каждой оси

2 ось	E001 2

Выход по напряжению (не стабилизированный)

Напряжение питания	4,75-5,25V DC
Допустимая токовая нагрузка	Сигнал направления 8mA
Глубина установки A	85мм
Электропроводка	Кабель длиной 500мм со штекером (вилка) CPC 17 - 14-полюсный

Характер-ка: 1=вращ-ся против 2= параллельно вращ-ся

0,5...2,5...4,5V с функц-ым резервированием + 2 сигнала направления для каждой оси

2 ось	E104 2	☐

Выход по напряжению

Напряжение питания	9-32V DC (*11,5-32)
Допустимая токовая нагрузка	Сигнал направления 150mA
	Сигнал 0 позиции 500mA
Глубина установки A	85мм
Электропроводка	Кабель длиной 500мм со штекером (вилка) CDC 17 - 14-полюсный

Характер-ка: 1=вращ-ся против 2= параллельно вращ-ся

0,5...2,5...4,5V с функц-ым резервированием + 2 сигнала направления + 1 сигнал 0 позиции (оцинкованный) для каждой оси

2 ось	E112 2	☐

0...5...10V с функц-ым резервированием + 2 сигнала направления + 1 сигнал 0 позиции (оцинкованный) для каждой оси, напряжение питания 11,5 - 32V DC

2 ось	E132 2	☐

10...0...10V + 2 сигнала направления + 1 сигнал 0 позиции (оцинкованный) для каждой оси, напряжение питания 11,5 - 32V DC, датчик с функциональным резервированием с контролем ошибок и сигналом об ошибке

2 ось	E136 2	☐

Выход по напряжению с другим значением по запросу!

Выход по току

Напряжение питания	9-32V DC
Допустимая токовая нагрузка	Сигнал направления 150mA
	Сигнал 0 позиции 500mA
Глубина установки A	85мм
Электропроводка	Кабель длиной 500мм со штекером (вилка) CPC 17 - 14-полюсный

0...10...20mA + 2 сигнала направления + 1 сигнал 0 позиции (оцинкованный) для каждой оси, датчик с функциональным резервированием с контролем ошибок и сигналом об ошибке

2 ось	E206 2

Technical details may vary based on configuration or application! Technical data subject to change without notice!

1

20...0...20mA + 2 сигнала направления + 1 сигнал 0 позиции (оцинкованный) для каждой оси, датчик с функциональным резервированием с контролем ошибок и сигналом об ошибке		
	2 ось	E208 2
4...12...20mA + 2 сигнала направления + 1 сигнал 0 позиции (оцинкованный) для каждой оси, датчик с функциональным резервированием с контролем ошибок и сигналом об ошибке		
	2 ось	E214 2
20...4...20mA + 2 сигнала направления + 1 сигнал 0 позиции (оцинкованный) для каждой оси, датчик с функциональным резервированием с контролем ошибок и сигналом об ошибке		
	2 ось	E216 2

Выход по току с другим значением по запросу!

CAN	
Напряжение питания	9-36V DC
Потребление холостого тока	120mA
Допустимая токовая нагрузка	Сигнал направления 250mA
	Сигнал 0 позиции 400mA
	Внешний цифровой выход для LEDs 16mA
	Цифровой коммутационный выход (беспотенциальный) 100mA
Глубина установки A	E3091: 85мм
	E3091X: 105мм
	E3101X - E3103X: 105мм
	E3104X - E3105X: 125мм
Протокол	CANOpen CiA DS 301 или SAE J 1939
Скорость передачи данных	от 125кБит/сек до 1МБит/сек
Значение сигнала на выходе	255...0...255
Электропроводка	CAN (приходящий) кабель 500мм со штекером M12 (вилка)
	CAN (выходной) кабель 500мм со штекером M12 (розетка)
	Внешний приходящий/выходной кабель 500мм со штекером (розетка) CPC 23-37
	Внешний приходящий/выходной кабель 500мм со штекером (вилка) CPC 23-37 (доп. от 32 входов/выходов)

CAN Фаза расширения 1	E309 1	☐
- 7 аналоговых осей джойстика		
- 16 цифровых функций джойстика		
- 1 ввод для ёмкостного датчика		
С дополнительными внешними вводами/выходами		
- 8 внешних LED-выходов (диммируемые), 1 коммутационный выход (беспотенциальный, 100mA), 8 внешних цифровых вводов	2	☐
- 16 внешних LED-выходов (диммируемые), 1 коммутационный выход (беспотенциальный, 100mA), 16* внешних цифровых вводов	3	☐

внешние LED-выходы могут быть использованы в рукоятке для LEDs

** с использованием ёмкостного датчика, внешние цифровые вводы сокращаются на 1 ввод!*

CAN Фаза расширения 2	E310 1	☐
- 10 аналоговых осей джойстика		
- 16 цифровых функций джойстика		
с дополнительными внешними вводами/выходами		
- 8 внешних LED-выходов (диммируемые), 1 коммутационный выход (беспотенциальный, 100mA), 8 внешних цифровых вводов	2	☐
- 16 внешних LED-выходов (диммируемые), 1 коммутационный выход (беспотенциальный, 100mA), 16* внешних цифровых вводов	3	☐
- 24 внешних LED-выхода (диммируемые), 1 коммутационный выход (беспотенциальный, 100mA), 24 внешних цифровых ввода	4	☐
- 32 внешних LED-выхода (диммируемые), 1 коммутационный выход (беспотенциальный, 100mA), 32* внешних цифровых ввода	5	☐
внешние LED-выходы могут быть использованы в рукоятке для LEDs		
** с использованием ёмкостного датчика, внешние цифровые вводы сокращаются на 1 ввод!*		
Основная ось с дополнительными отдельно проводными цифровыми/аналоговыми выходами (не через CAN)		
- 2 сигнала направления + 1 контакт 0 позиции (беспотенциальный) для каждой основной оси	3	☐
- 0,5...2,5...4,5V с функц-ым резервированием вращ-ся против + 2 сигнала направления + 1 сигнал 0 позиции (беспотенциальный) для каждой основной оси	4	☐
- 4...12...20mA с функц-ым резервированием вращ-ся против + 2 сигнала направления + 1 сигнал 0 позиции (беспотенциальный) для каждой основной оси	5	☐

1

CANOpen Safety	
Напряжение питания	9-36V DC
Потребление холостого тока	120mA
Допустимая токовая нагрузка	Сигнал направления 250mA
	Сигнал 0 позиции 400mA
	Внешний цифровой выход для LEDs 16mA
	Цифровой коммутационный выход (беспотенциальный) 100mA
Глубина установки A	E4091: 85мм
	E4091X: 105мм
	E4101X - E4103X: 105мм E4104X
	- E4105X: 125мм
Протокол	CAN Safety CIA 304
Скорость передачи данных	от 125кБит/сек до 1МБит/сек
Значение сигнала на выходе	255...0...255
Электропроводка	CAN (приходящий) кабель 500мм со штекером M12 (вилка)
	CAN (выходной) кабель 500мм со штекером M12 (розетка)
	Внешний приходящий/выходной кабель 500мм со штекером (розетка) CPC 23-37
	Внешний приходящий/выходной кабель 500мм со штекером (вилка) CPC 23-37, (доп. от 32 входов/выходов)

CANOpen Safety Фаза расширения 1	E409 1	☐
- 7 аналоговых осей джойстика		
- 16 цифровых функций джойстика		
- 1 ввод для ёмкостного датчика		
с дополнительными внешними вводами/выходами		
- 8 внешних LED-выходов (диммируемые), 1 коммутационный выход (беспотенциальный, 100mA), 8 внешних цифровых вводов	2	☐
- 16 внешних LED-выходов (диммируемые), 1 коммутационный выход (беспотенциальный, 100mA), 16* внешних цифровых ввода	3	☐
** с использованием ёмкостного датчика, внешние цифровые вводы сокращаются на 1 ввод!*		

Technical details may vary based on configuration or application! Technical data subject to change without notice!

1

CANOpen Safety Фаза расширения 2	E410 1	☐
- 10 аналоговых осей джойстика		
- 16 цифровых функций джойстика		
с дополнительными внешними вводами/выходами		
- 8 внешних LED-выходов (диммируемые), 1 коммутационный выход (беспотенциальный, 100mA), 8 внешних цифровых вводов	2	☐
- 16 внешних LED-выходов (диммируемые), 1 коммутационный выход (беспотенциальный, 100mA), 16* внешних цифровых вводов	3	☐
- 24 внешних LED-выхода (диммируемые), 1 коммутационный выход (беспотенциальный, 100mA), 24 внешних цифровых ввода	4	☐
- 32 внешних LED-выхода (диммируемые), 1 коммутационный выход (беспотенциальный, 100mA), 32* внешних цифровых ввода	5	☐
внешние LED-выходы могут быть использованы в рукоятке для LEDs		
** с использованием ёмкостного датчика, внешние цифровые вводы сокращаются на 1 ввод!*		
Основная ось с дополнительными отдельно проводными цифровыми/аналоговыми выходами (не через CAN)		
- 2 сигнала направления + 1 контакт 0 позиции (беспотенциальный) для каждой основной оси	3	☐
- 0,5...2,5...4,5V с функц-ым резервированием вращ-ся против + 2 сигнала направления + 1 сигнал 0 позиции (беспотенциальный) для каждой основной оси	4	☐
- 4...12...20mA с функц-ым резервированием вращ-ся против + 2 сигнала направления + 1 сигнал 0 позиции (беспотенциальный) для каждой основной оси	5	☐

Profibus DP		
Напряжение питания	18-30V DC	
Скорость передачи данных	до 12МБит/сек	
Значение сигнала на выходе	0...128...255	
Глубина установки A	105мм	
Электропроводка	Profibus, кабель 100мм с розеткой D-Sub 9	
	Источник питания (контактная электропроводка)	
	кабель 500мм со штекером CPC 13-9 (вилка)	
	Внешний приходящий/выходной кабель 500мм со штекером CPC 23-37 (розетка)	☐
Profibus DP	E501 1	
- 4 аналоговых оси джойстика		
- 16 цифровых функций джойстика		
- Ввод для ёмкостного датчика		
**внешние LED-выходы могут быть использованы в рукоятке LED`s!*		
с дополнительными внешними вводами/выходами		☐
- 8 внешних LED-выходов, 8 внешних цифровых ввода	2	☐
- 16 внешних LED-выходов, 16 внешних цифровых ввода	3	
с дополнительным отдельно проводным контактным оборудованием (не через profibus)		
- 2 контакта направления + 1 контакт 0 позиции (не беспотенциальный) для каждой основной оси	1	☐
- 1 контакт 0 позиции (беспотенциальный) для каждой основной оси	2	☐

1

Profinet	
Напряжение питания	18-30V DC
Скорость передачи данных	до 12МБит/сек
Значение сигнала на выходе	0...512...1023
Глубина установки A	105мм
Электропроводка	Profinet (1), кабель 300мм со штекером M12 (розетка)
	Profinet (2), кабель 300мм со штекером M12 (розетка)
	Источник питания (контактная электропроводка) кабель 500мм со штекером CPC 17-14 (вилка)
	Внешний приходящий/выходной кабель 500мм со штекером CPC 23-37 (розетка)

Profinet	
- 4 аналоговых оси джойстика	
- 16 цифровых функций джойстика	
- Ввод ёмкостного датчика	
с дополнительными внешними вводами/выходами	
- 8 внешних LED-выходов, 8 внешних цифровых вводов	
- 16 внешних LED-выходов, 16 внешних цифровых вводов	
**внешние LED-выходы могут быть использованы в рукоятке для LEDs*	
Основная ось с дополнительными отдельно проводными сигналами (не через profinet)	
- 2 сигнала направления + сигнал 0 позиции (беспотенциальный) для каждой основной оси	3

Profinet Safe	
Напряжение питания	18-30V DC
Скорость передачи данных	до 12МБит/сек
Значение сигнала на выходе	0...512...1023
Глубина установки A	105мм
Электропроводка	Profinet (приходящий), кабель 300мм со штекером M12 (розетка)
	Profinet (выходной), кабель 300мм со штекером M12 (розетка)
	Источник питания (контактная электропроводка) кабель 500мм со штекером CPC 17-14 (вилка)
	Внешний приходящий/выходной кабель 500мм со штекером CPC 23-37 (розетка)

- 4 аналоговых оси джойстика	E701 1	☐
- 16 цифровых функций джойстика		
- Ввод для ёмкостного датчика		
внешние LED-выходы могут быть использованы в рукоятке для LEDs		
с дополнительными внешними вводами/выходами		
- 8 внешних LED-выходов, 8 внешних цифровых ввода	2	☐
- 16 внешних LED-выходов, 16 внешних цифровых ввода	3	☐
Основная ось с дополнительными отдельно проводными сигналами (не через profinet safe)		
- 2 сигнала направления + сигнал 0 позиции (беспотенциальный) для каждой основной оси		☐

Technical details may vary based on configuration or application! Technical data subject to change without notice!

1

Другие выходы

Выход по напряжению для PVG32 0,25...0,5...0,75Us, источник питания 12V DC				
Электропроводка	Кабель длиной 500мм с розеткой CPC 17-14 (вилка)			
		1 ось	E902 1	☐
		2 ось	2	☐
				☐
с дополнительными контактами направления для каждой основной оси				4
Выход по напряжению для PVG32 0,25...0,5...0,75Us, источник питания 12V DC				
Электропроводка	Кабель длиной 500мм с розеткой CPC 17-14 (вилка)			
		1 ось	E906 1	☐
		2 ось	2	☐
с дополнительными контактами направления для каждой основной оси				☐ 4
8 Битовый код Грея с сигналами направления для каждой основной оси, источник питания 9-36V DC				
Электропроводка	1 кабель 500мм с розеткой CPC 23-37 (розетка) ось 1-2			
	1 кабель 500мм с розеткой CPC 23-37 (вилка) ось 3-4			
		1 ось	E903 1	☐
		2 ось	2	☐
8 Битовый двоичный код с сигналами направления для каждой основной оси, источник питания 9-36V DC				
Электропроводка	1 кабель 500мм с розеткой CPC 23-37 (розетка) ось 1-2			
		1 ось	E904 1	☐
		2 ось	2	☐

Приложение

Штепсель AMP CPC 17 14-полюсный (штыревая вставка)	5300000209
Штепсель AMP CPC 17 14-полюсный (штыревая вставка) с 2м кабелем	5300000210
Штепсель AMP CPC 17 14-полюсный (гнездовой контакт)	5300000211
Штепсель AMP CPC 17 14-полюсный (гнездовой контакт) с 2м кабелем	5300000213
Штепсель AMP CPC 23 37-полюсный (штыревая вставка)	5300000214
Штепсель AMP CPC 23 37-полюсный (штыревая вставка) с 2м кабелем	5300000215
Штепсель AMP CPC 23 37-полюсный (гнездовой контакт)	5300000216
Штепсель AMP CPC 23 37-полюсный (гнездовой контакт) с 2м кабелем	5300000217
Штепсель (CAN) M12 (штыревая вставка) с 2м кабелем	20201140
Штепсель (CAN) M12 (гнездовой контакт) с 2м кабелем	20202298
Штепсель (Profibus) прямой	22201440
Штепсель (Profibus) угловой 90°	22201741
Штепсель (Profinet) M12 (штыревой контакт) с 2м кабелем	5300000222

Technical details may vary based on configuration or application! Technical data subject to change without notice!

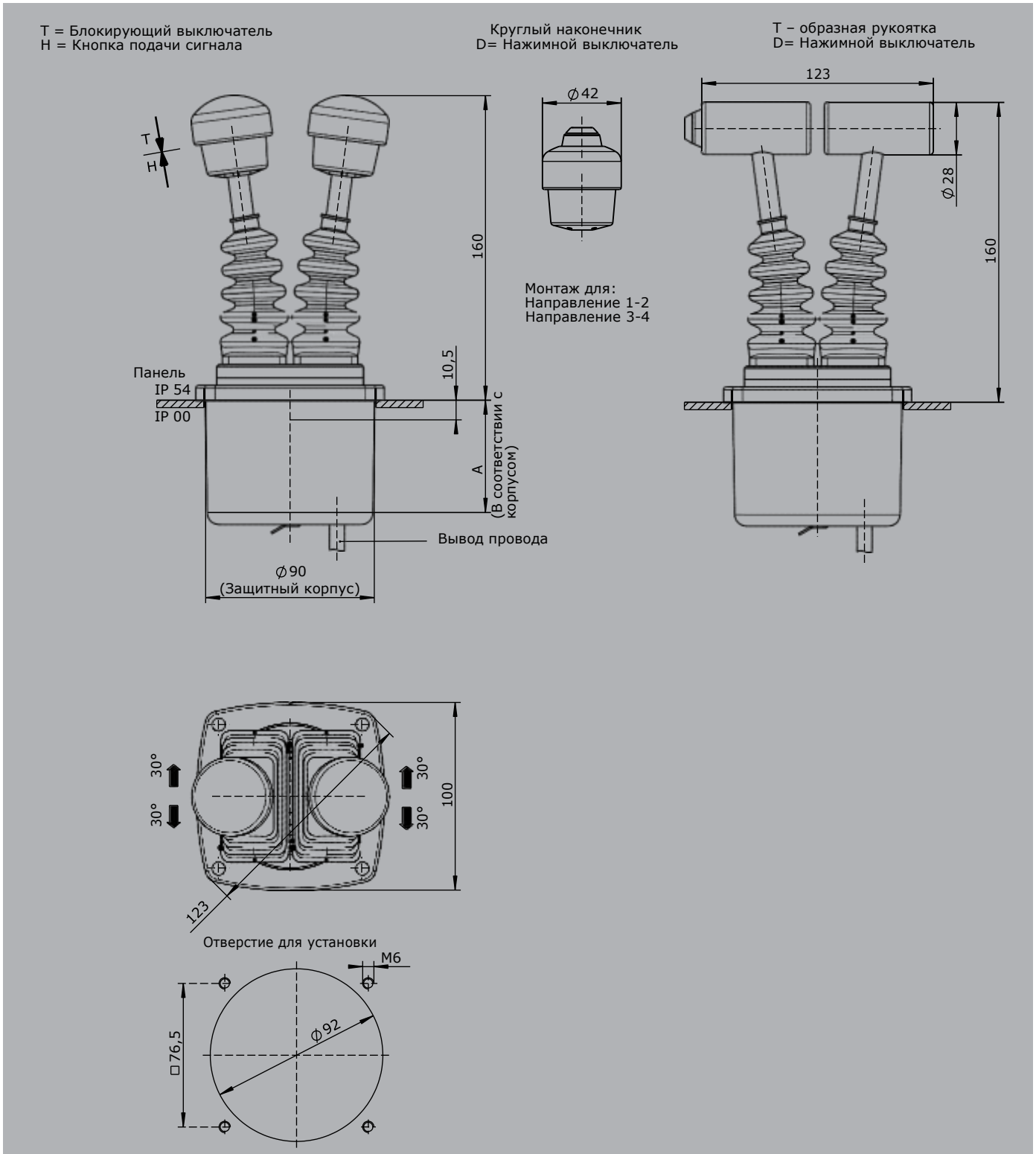

Technical details may vary based on configuration or application! Technical data subject to change without notice!