Фасонная рукоятка переключения
B10

GESSMANN Industrial Controllers

Возможность установки различных устройств подачи команд, позволяет приспосабливать фасонную рукоятку B10 к соответствующим требованиям заказчика.
Является элементом переключения для двойных рычажных командоконтроллеров фирмы ГЕССМАНН.
Также может применяться в качестве элемента переключения для гидравлических приводов.
В рукоятке выполняется проводная разводка гибкими проводными жилами сечением 0,1мм² и длиной 450мм. Деталь крепления рукоятки переключения может поставляться с просверленным отверстием диаметром 10мм.

Технические характеристики

Рабочая температура	от -40°C до +60°C
Степень защиты	IP65
Параметры контактов	1,5A 24V DC13 0,1A 24V DC13

2

Пример

		B10AL	- 3D	W	V	- X
Базовая комплектация						
B10L	Фасонная рукоятка слева					
B10R	Фасонная рукоятка справа					
B10AL	Фасонная рукоятка слева с монтажным элементом					
B10AR	Фасонная рукоятка справа с монтажным элементом					
Цифровой исполнительный элемент						
D	Нажимной выключатель KDA21					
	Цвет: красный, чёрный, жёлтый, зелёный, синий, белый, оранжевый					
W*	Нажимной позиционный переключатель T-0-T					
W*	Нажимной позиционный переключатель 0-T					
W*	Нажимной позиционный переключатель R-0-T					
W*	Нажимной позиционный переключатель R-0-R					
W*	Нажимной позиционный переключатель 0-R					
W*	Нажимной позиционный переключатель R-R					
**Возможен только с вариантом с монтажным элементом!*						
V	Вибровыключатель, импульсный сигнал 24V DC ED 100%					
Специальное исполнение						
X	Специальное / в соответствии с требованиями заказчика					

Technical details may vary based on configuration or application! Technical data subject to change without notice!

B10

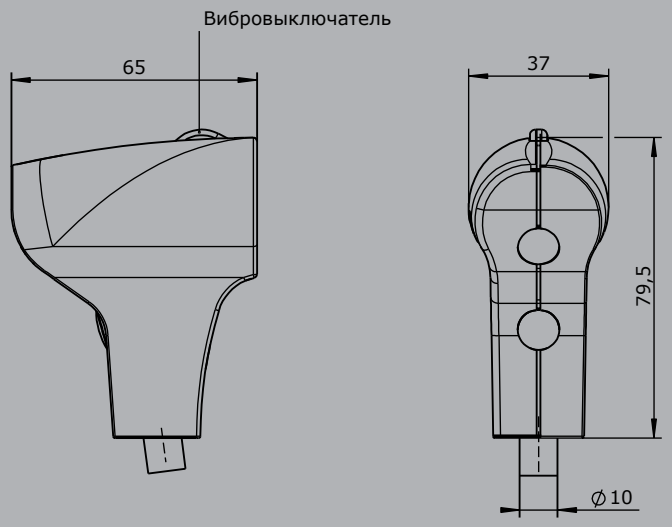

B10A

Исполнение, установка слева:
Нажимной выключатель установка в поз. 1,2,3
Нажимной позиционный переключатель

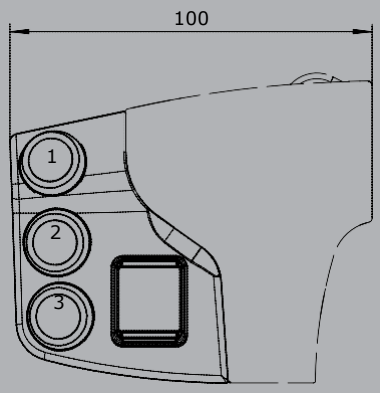

Исполнение, установка справа:
Нажимной выключатель установка в поз. 4,5,6
Нажимной позиционный переключатель

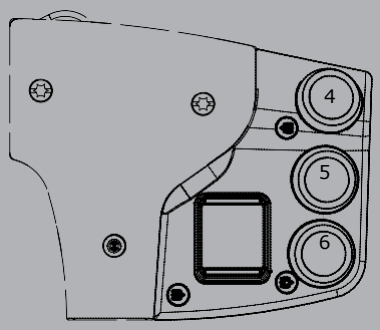

Technical details may vary based on configuration or application! Technical data subject to change without notice!