Двойной рычажный командоконтроллер
D8

GESSMANN
Industrial Controllers

Двойной рычажный командоконтроллер D8 является надёжным коммутационным устройством. Применяется в подъёмных устройствах. Модульная компоновка создаёт возможность универсального применения этого устройства.
Двойной рычажный командоконтроллер устойчив к воздействию масла, морского климата и ультрафиолетового излучения.

1

Технические характеристики

Механический срок службы D8	10 миллионов коммутационных операций
Рабочая температура	от -40°C до +60°C
Степень защиты спереди	IP54

Пример

D8 S5 Q / Q - 2ZP + 3 RP - B - A05 P184 + A050 P184 - E9012 - X

Базовая комплектация

D8	

Рукоятка переключения удлинённая

S5	-20мм

Рукоятка переключения, левая

Q	Т-образная

Рукоятка переключения, правая

Q	Т-образная

Ось 1 (направление 1-2)

2	2 контакта (1,5A 24V DC13)
Z	Пружина самовозврата
P	Потенциометр

Ось 2 (направление 3-4)

3	3 контакта (1,5A 24V FC13)
R	Фрикционный тормоз
P	Потенциометр

Защитный корпус

B	Защитный1 корпус

Описание оси 1 (направление 1-2)

A05	Тип переключения MSP21
P184	Потенциометр T301 2x5кОм

Описание оси 2 (направление 3-4)

A050	Тип переключения MSP21-0
P184	Потенциометр T301 2x5кОм

Интерфейс

E9012	Выход потенциометра для пропорционального клапана PVG32

Специальное исполнение

X	Специальное / в соответствии с требованиями заказчика

Technical details may vary based on configuration or application! Technical data subject to change without notice!

V2016/1 16.02.2016

Двойной рычажный командоконтроллер
D8

GESSMANN Industrial Controllers

D8 S5 Q / Q - 2 Z P + 3 R P - B - A05 P184 + A050 P184 - E9012 - X

Базовая комплектация

D8

Рукоятка переключения удлинённая*

	Стандартная 160мм
S5	-20мм
S8	+20мм

**Доступна только в комплекте с наконечником!*

Рукоятка переключения, левая

	Наконечник
M	Механич. Блокировка 0 позиции
T	Автоматический блокиратор
H	Кнопка подачи сигнала
D	Нажимной выключатель
Q	Т-образная
QD	Т-образная с нажимным выключателем сбоку
B10...	Фасонная рукоятка B10... *(смотрите стр.144)*

Рукоятка переключения, правая

	Наконечник
M	Механич. Блокировка 0 позиции
T	Автоматический блокиратор
H	Кнопка подачи сигнала
D	Нажимной выключатель
Q	Т-образная
QD	Т-образная с нажимным выключателем сбоку
B10...	круглый наконечник B10... *(смотрите стр.144)*

D8

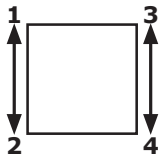

1

D8 S5 Q / Q - 2 Z P + 3 R P - B A05 P184 + A050 P184 - E9012 - X

Ось 1: направление 1-2 левый

1	1 контакт
2	2 контакта
3	3 контакта

Стандартное расположение контактов смотрите на стр. 112

z.B.
A98
A05
A050
A99 расположение контакта в соответствии с требованием заказчика

Z	Пружина самовозврата
R	Фрикционный тормоз
(P)	Варианты установки для потенциометра и кодировщика (производство Gessmann)

P	Потенциометр	P181	T301 2x0,5кОм	I max. 1mA
		P182	T301 2x1кОм	I max. 1mA
		P183	T301 2x2кОм	I max. 1mA
		P184	T301 2x5кОм	I max. 1mA
		P185	T301 2x10кОм	I max. 1mA
		Другие типы потенциометров по запросу!		
	Потенциометр Холла	P43	T1360	0,5...2,5...4,5V / 4,5...2,5...0,5V

Technical details may vary based on configuration or application! Technical data subject to change without notice!

Двойной рычажный командоконтроллер
D8

GESSMANN Industrial Controllers

Возможности совмещения с нашими рукоятками

1

Если обе оси идентичны, достаточно описание одной!
пример:...A05P184 + A05P184 => A05P184

D8 S5 Q / Q - 2 Z P + 3 R P - B A05 P184 + A050 P184 - E9012 - X

Ось 2: направление 3-4

1	1 контакт	Стандартное расположение контактов смотрите на стр. 112
2	2 контакта	z.B.
3	3 контакта	A98
		A05
		A050
		A99 расположение контакта в соответствии с требованием заказчика

Z	Пружина самовозврата
R	Фрикционный тормоз
(P)	Варианты установки для потенциометра и кодировщика (производство Gessmann)

P	Потенциометр	P181	T301 2x0,5кОм	I max. 1mA
		P182	T301 2x1кОм	I max. 1mA
		P183	T301 2x2кОм	I max. 1mA
		P184	T301 2x5кОм	I max. 1mA
		P185	T301 2x10кОм	I max. 1mA
		Другие типы потенциометров по запросу!		
	Потенциометр Холла	P43	T1360	0,5...2,5...4,5V / 4,5...2,5...0,5V

D8 S5 Q / Q - 2 Z P + 3 R P - B A05 P184 + A050 P184 - E9012 - X

Защитный корпус

B	Защитный корпус

Интерфейс

E901	1	Выход потенциометра для пропорционального клапана PVG32 0,25...0,5...0,75Us	1 ось
	2		2 ось

Специальное исполнение

X	Специальное / в соответствии с требованиями заказчика

Technical details may vary based on configuration or application! Technical data subject to change without notice!

V2016/1 16.02.2016

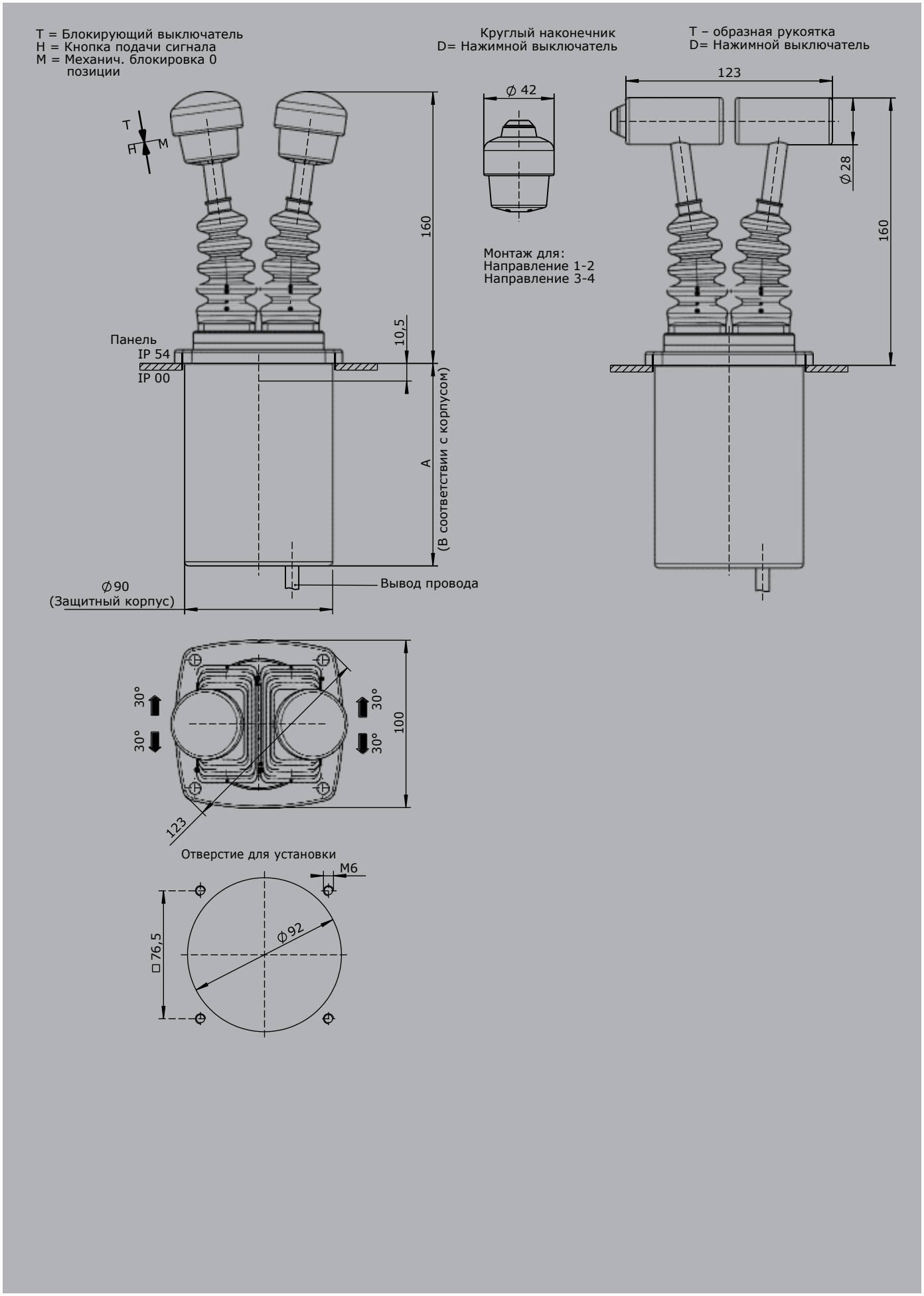
T = Блокирующий выключатель
H = Кнопка подачи сигнала
M = Механич. блокировка 0 позиции
Круглый наконечник
D= Нажимной выключатель
T – образная рукоятка
D= Нажимной выключатель
T
H
M
160
10,5
Панель
IP 54
IP 00
A
(В соответствии с корпусом)
Вывод провода
⌀90
(Защитный корпус)
⌀ 42
Монтаж для:
Направление 1-2
Направление 3-4
123
⌀28
160
30°
30°
30°
30°
100
123
Отверстие для установки
M6
□76,5
⌀92