Кресло крановщика KFS 2

Заказное обозначение KFS2

Кресло крановщика KFS 2 оснащено бесступенчатой регулировкой положения по высоте с газовым пружинным амортизатором.

Спинка кресла полностью откидывается вперед на сиденье, а затем может быть повернута вместе с сиденьем в сторону на 90°.

Все эти функции выполняются простым нажатием рычага.

Технические характеристики:

Регулировка положения по горизонтали	100 мм
Регулировка положения спинки с большим числом ступеней:	
угол наклона назад	макс. 10°
Регулировка положения по высоте	120 мм

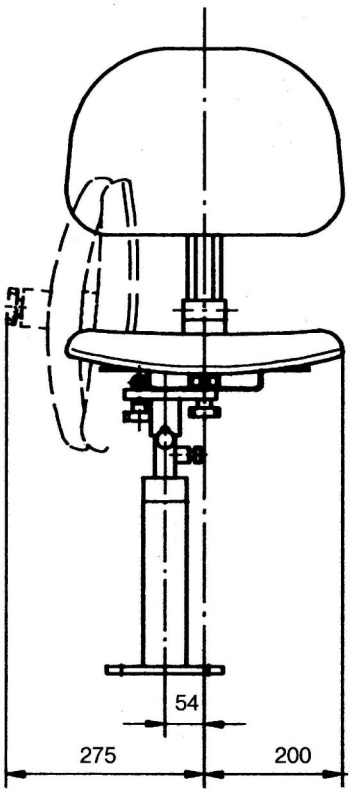

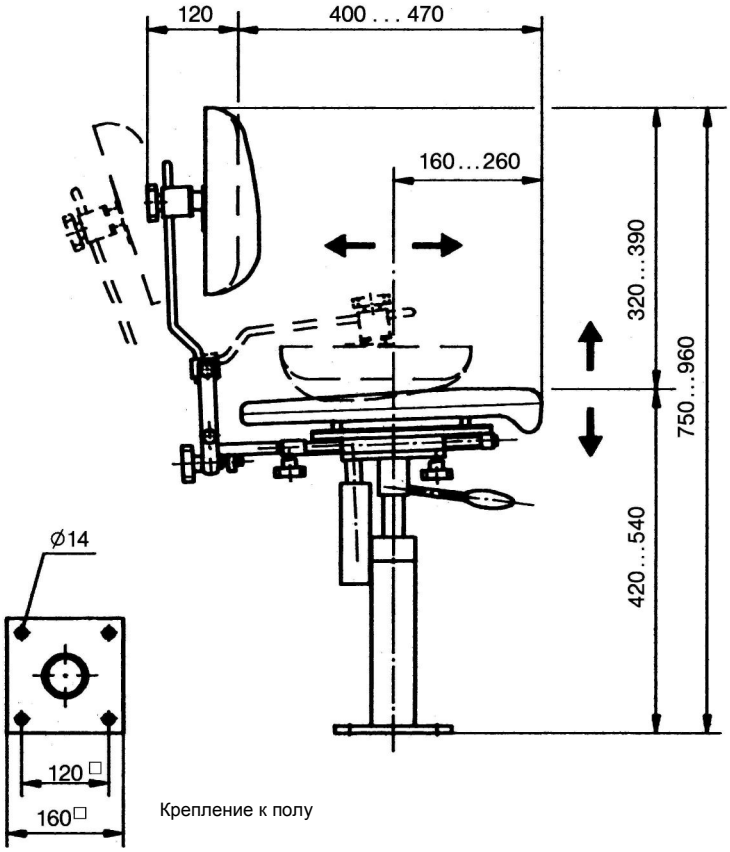

Крепление к полу

Поз.				Вес, кг	Обозначение	Цена, евро
1	Кресло крановщика с обивкой из воздухопроницаемой искусственной кожи черного цвета			15	KFS 21	
2	Кресло крановщика с текстильной обивкой серого или желтого цвета			14	KFS 22	
3						
4						
5						
6						
7						
8						
9						
10						