Фасонная рукоятка переключения
B20

GESSMANN
Industrial Controllers

Возможность установки различных устройств подачи команд, позволяет приспосабливать фасонную рукоятку B20 к соответствующим требованиям заказчика.
Является элементом переключения для многоосевых командоконтроллеров фирмы ГЕССМАНН.
Также может применяться в качестве элемента переключения для гидравлических приводов.
В рукоятке выполняется проводная разводка гибкими проводными жилами сечением 0,1мм² и длиной 450мм. Деталь крепления рукоятки переключения может поставляться с просверленным отверстием диаметром 12мм.

Технические характеристики

Рабочая температура	от -40°C до +60°C
Степень защиты	IP65
Параметры контактов	1,5A 24V DC13 0,1A 24V DC13

2

Пример

		B20L	- 2D	W	K	V21	H13	- X
Базовая комплектация								
B20L	Фасонная рукоятка слева с ручным суппортом							
B20R	Фасонная рукоятка справа с ручным суппортом							
Цифровой исполнительный элемент								
D	Нажимной выключатель KDA21							
	Цвет: красный, чёрный, жёлтый, зелёный, синий, белый, оранжевый							
HD	нажимнойвыключатель Холла *(смотрите стр. 126)*							
W	Нажимной позиционный переключатель T-0-T							
W	Нажимной позиционный переключатель 0-T							
W	Нажимной позиционный переключатель R-0-T							
W	Нажимной позиционный переключатель R-0-R							
W	Нажимной позиционный переключатель 0-R							
W	Нажимной позиционный переключатель R-R							
K	Рычажковый выключатель							
KT	Кретообразный выключатель T-0-T/T-0-T							
V	Вибровыключатель							
	Импульсный сигнал 24V DC ED 100%							
Аналоговый исполнительный элемент								
S9	Переключатель (Холла) под большой палец *(смотрите стр. 105)*							
	Выход 0,5...2,5...4,5V с фун-ым резервированием противоположным							
V21	Мини джойстик Холла (*смотрите стр. 47)*							
	Выход 0,5...2,5...4,5V с фун-ым резервированием противоположным							
P9	Дисковой перекл.							
	Потенциометр							
H13	Поворотная рукоятка Холла							
	Выход 0,5...2,5...4,5V с фун-ым резервированием противоположным							
Специальное исполнение								
X	Специальное / в соответствии с требованиями заказчика							

Technical details may vary based on configuration or application! Technical data subject to change without notice!

V2016/1 16.02.2016

Фасонная рукоятка переключения
B20

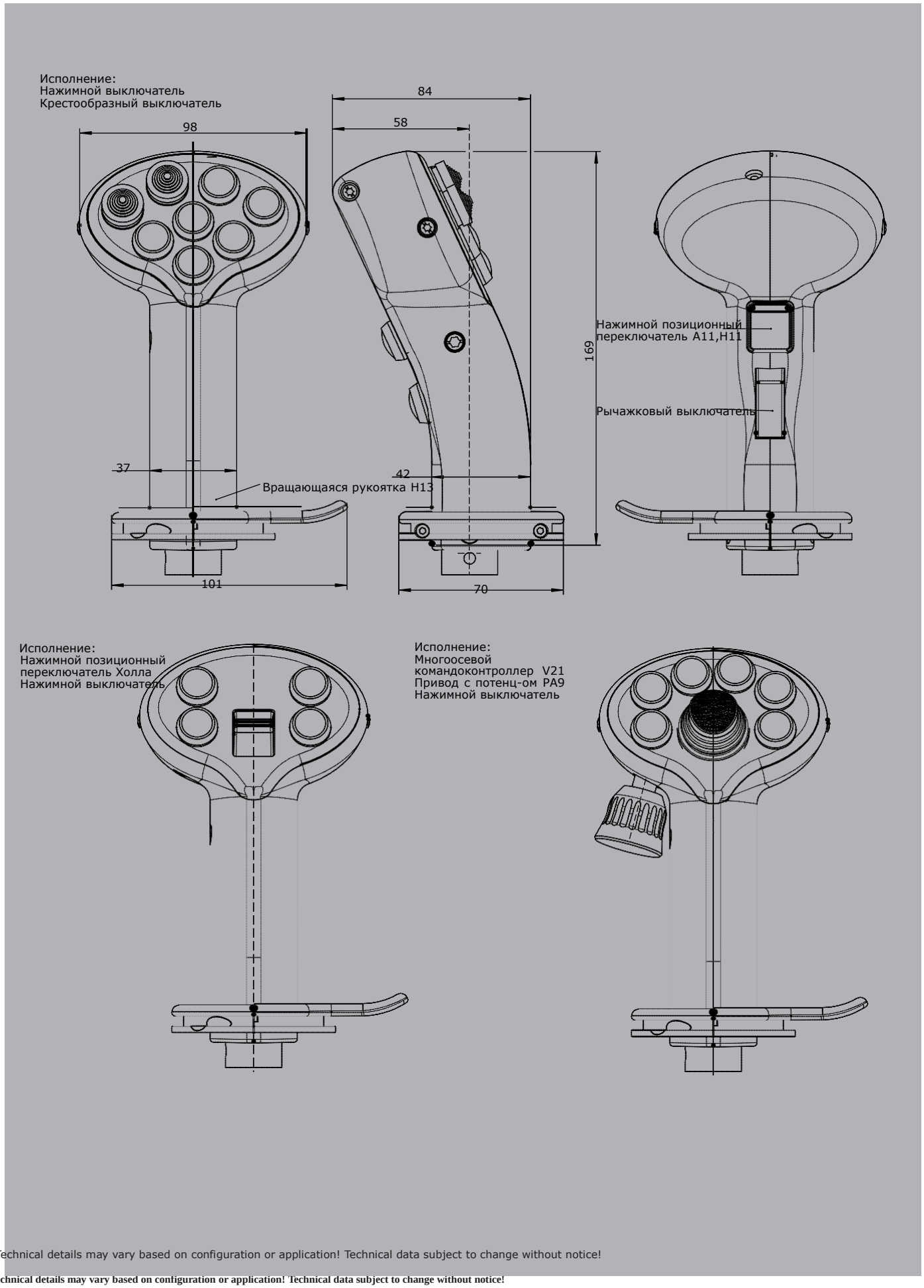

Technical details may vary based on configuration or application! Technical data subject to change without notice!

Technical details may vary based on configuration or application! Technical data subject to change without notice!