Кресло крановщика
KFS 12

GESSMANN
Industrial Controllers

Кресло крановщика KFS 12 выполнено согласно эргономическим рекомендациям и отвечает высоким требованиям комфорта. Кресло крановщика оснащено пневматическим гашением колебаний с подстройкой положения в зависимости от веса крановщика. Подогреваемые сиденья 24В, поясничная поддержка, регулировка подушки сиденья, система распознавания всех положений и подголовник входят в стандартную комплектацию. Все элементы управления креслом расположены с высокой степенью эргономичности и с легким доступом к ним.
Металлические детали защищены от коррозии и окрашены в черный цвет.

Технические характеристики:

Ход качания	80 мм
Плавная регулировка положения в завис. от веса крановщика	50 - 150 кг
Регулировка положения по горизонтали	230 мм
Наклон спинки	-12°/+40°
Реулировка наклона	-10°/+12°
Регулировка высоты	100 мм
Регулировка подушки сиденья	60 мм

Пример

	KFS 12	- A1	- S1
Кресло крановщика			
KFS 12 Кресло крановщика с текстильной обивкой серое / черное			
Дополнительно			
A1 Подлокотники регулируемые (2 ед) 50 мм ширина			
A2 Подлокотники плавно регулируемые (2 ед) 100 мм ширина			
S1 Ремень безопасности с креплением в двух местах автоматический			
S3 Ремень безопасности с креплением в двух местах статический			
LK Панель настройки по горизонтальной плоскости +/-250mm			
C4 Защитная обивка для кресел крановщика			
U Основание (цоколь)			

3

Технические детали могут различаться и основываются на конкретной конфигурации! Технические данные могут быть изменены без предварительного уведомления!

Кресло крановщика
KFS 12

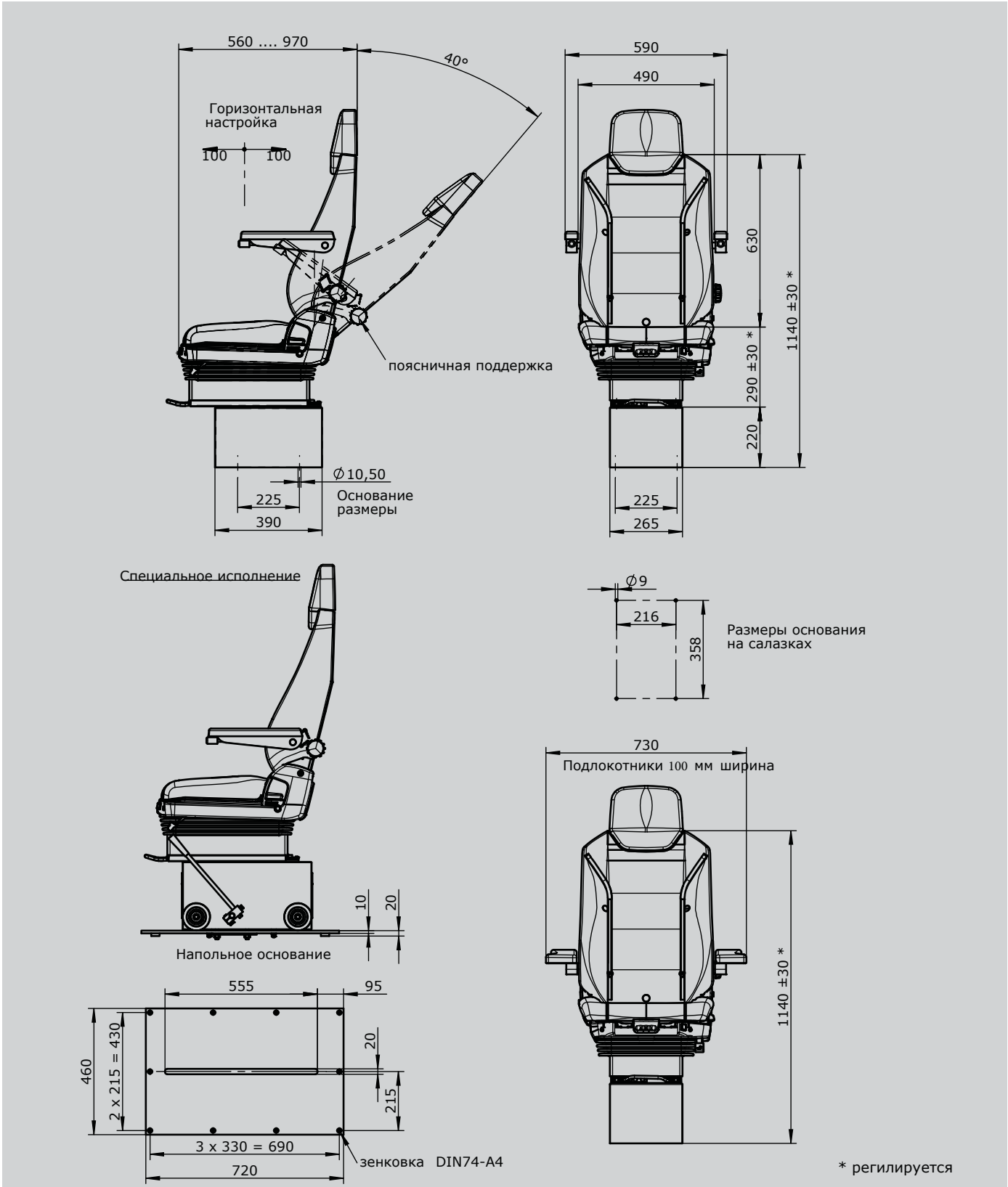

3

V2017/1 03.04.2017

Технические детали могут различаться и основываются на конкретной конфигурации! Технические данные могут быть изменены без предварительного уведомления!