Концевой редукторный выключатель GE 1/ GE 2

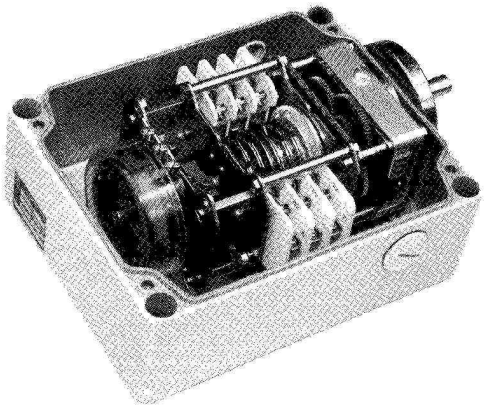

Заказное обозначение GE1-40-6P-U...

Концевой редукторный выключатель GE 1 / GE 2 является прочным коммутационным устройством, соответствующим нормам IEC 947-5-1, EN 60947, DIN VDE 0660-200 и предназначенным для подъемно-транспортного оборудования. Установленные в виде отдельных модулей микроконтакты переключения оснащены контактами с принудительным размыканием согласно VDE 0113.

Параметры контактов: 2 A, 250 V AC, категория применения 15 или 3 A, 24 V DC, категория применения 13

Программирование переключения контактов осуществляется за счет бесступенчатой регулировки сдвоенных кулачковых дисков, на которых, в зависимости от необходимой программы переключения, выполняются углы хода включения контакта от 18° до 192°.

Концевой редукторный выключатель GE 1 (в стандартном исполнении) оснащен сдвоенными кулачковыми дисками с общей фиксацией.
Концевой редукторный выключатель GE 2 оснащен сдвоенными кулачковыми дисками с раздельной фиксацией.

Возможны следующие редукторные передаточные числа (n:1): от 2 до 320, прочие передаточные числа устанавливаются согласно специальным указаниям заказчика. Макс. полезный угол поворота на контактном валу составляет 342°.

Обработка поверхности:	грунтовка, покровный слой краски, двойной слой эпоксидного лака стандартный серый цвет RAL 7032, текстурный лак.
Механический срок службы	10 миллионов коммутационных операций
Допустимая температура окруж. среды	при эксплуатации: от -40 °C до +60 °C, при складировании: от -50 °C до +80 °C.

Устойчивость к воздействию климата:
постоянное влажное тепло - согласно DIN IEC 68, часть 2-3
циклическое влажное тепло - согласно DIN IEC 68, часть 2-30

Степень защиты (в корпусе): IP 65 согласно IEC 529, DIN 40050

Технические характеристики см. страницу каталога 5/100, GE 1 - T 576, GE 2 - T 577

Поз.		Дополнительные обозначения		Вес, грамм	Обозначение	Цена, евро
1	Привод с приводным валом, с присоединительным фланцем			350	GE1	
2	Привод с приводным валом, с присоединительным фланцем			350	GE2	
3	Редуктор Передаточное число от 2 : 1 до 10:1			400		
4	от 11 : 1 до 20 :1			450		
5	от 21 : 1 до 40 : 1			500		
6	от 41 : 1 до 80 :1			550		
7	от 81 : 1 до 160 :1			600		
8	от 161 : 1 до 320 :1			650		
9	или передаточное число согласно специальным указаниям заказчика					
10	Концевой выключатель		Количество контактов 2	350	2	
11			3	400	3	
12	Программирование углов срабатывания кулачковых дисков на 18°, 24°, 30°, 36°,		4	450	4	
13	45°, 60°, 75°, 90°, 110°, 120°, 176° или 192° (пожалуйста, выберите значения)		5	500	5	
14			6	550	6	
15			7	600	7	
16	Программируемые кулачковые диски могут		8	650	8	
17	устанавливаться на любой угол в пределах 360°		9	700	9	
18			10	750	10	
19			11	800	11	
20			12	850	12	
21			13	900	13	
22			14	950	14	
23			15	1000	15	
24	или согласно диаграмме программирования заказчика		16	1050	16	
25	сдвоенные кулачковые диски с раздельной фиксацией для GE 2		1			
27	Потенциометры и другие устройства Проволочный потенциометр PW 70 d с линейной характеристикой, 5 ватт, макс. ток ползунка 30 мА, значения сопротивления 1 кОм - P992, 2 кОма - P993, 5 кОм - P994,10 кОм - P995	P99 □		100	P	
28	Деталь для установки потенциометра (шестеренки с торцовыми зубьями)				(P)	
29	Деталь для установки потенциометра и др. устройств с подстройкой угла поворота				(P)	
	Прочие потенциометры и другие устройства см. страницу каталога 1/240...	P...				
30	Алюминиевый корпус U 17/13 для максимально 8 контактов на GE1			1500	U5	
31	Алюм. корпус U 16/16 для макс. 12 контактов на GE1/ макс. 6 контактов на GE2			2000	U6	
32	Алюм. корпус U 16/ 20 для макс. 16 контактов на GE1 / макс. 10 контактов на GE2			2500	U7	
33	Алюминиевый корпус U 16/ 26 для максимально 16 контактов на GE2			3000	U8	
34	Алюминиевый корпус U 16/35			3500	U9	

Вид без присоединительного фланца

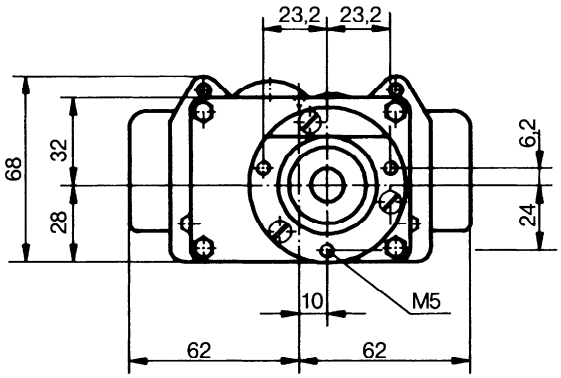

Степень защиты IP 65

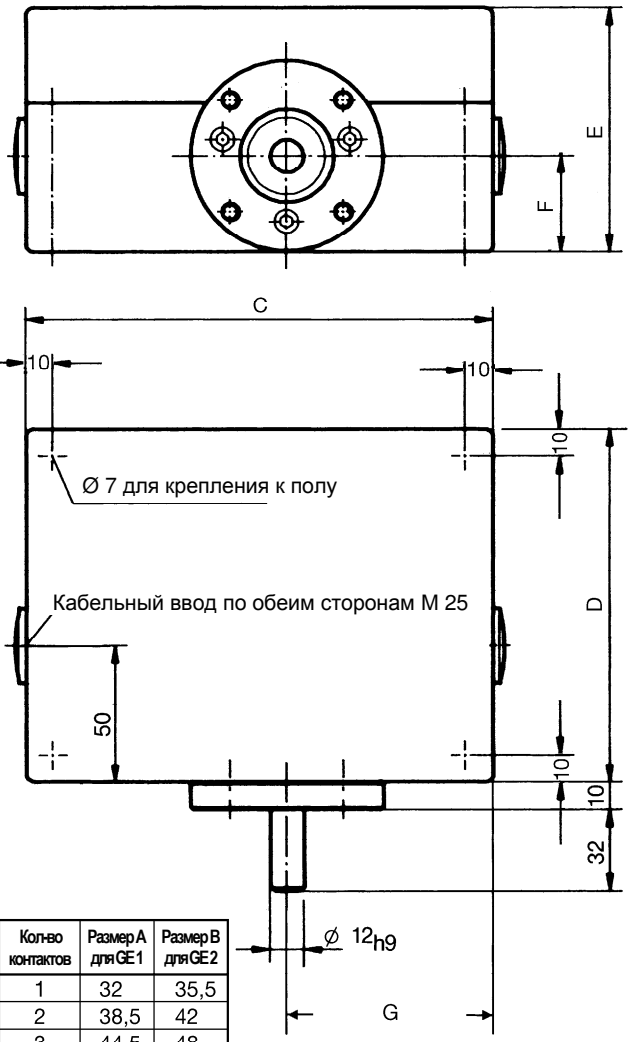

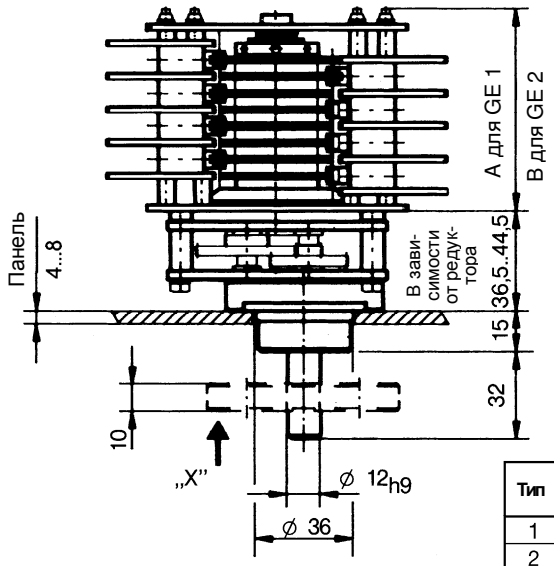

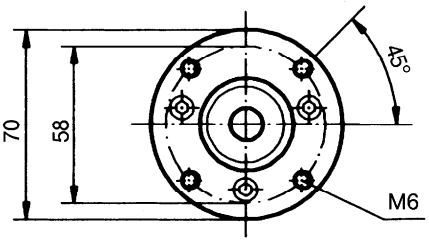

Присоединительный фланец, вид „X"

Тип	Кол-во контактов	Размер A для GE 1	Размер B для GE 2
1	1	32	35,5
2	2	38,5	42
3	3	44,5	48
4	4	50,5	54
5	5	56,5	60
6	6	63	66,5
7	7	69	72,5
8	8	75	78,5
9	9	81	84,5
10	10	87	90,5
11	11	93	96,5
12	12	99	102,5
13	13	105,5	109
14	14	111,5	115
15	15	117,5	121
16	16	123,5	127

Тип	Размер C	Размер D	Размер E	Размер F	Размер G
U17/13	170	130	90	35,5	75
U16/16	160	160	91	45	70
U16/20	160	200	100	45	70
U16/26	160	260	91	45	70
U16/35	160	350	100	45	70

Пример заказного обозначения **GE1 -40 8 P -U- -X- P994-18-24**

- **Тип концевого редукторного выключателя** — GE1
- **Передаточное число редуктора** — -40
- **Количество контактов** — 8
- **Потенциометры и другие устройства** — P
- **Алюминиевый корпус** — -U-
- **Специальная информация заказчика** — -X-
- **Описание потенциометра** — P994
- **Программируемые кулачковые диски, контакты 1, 2... и т.д.** — -18-24