Фасонная рукоятка переключения
B2

Возможность установки различных устройств подачи команд, позволяет приспосабливать фасонную рукоятку B2 к соответствующим требованиям заказчика.
Является элементом переключения для многоосевых командоконтроллеров фирмы ГЕССМАНН.
Также может применяться в качестве элемента переключения для гидравлических приводов.
В рукоятке выполняется проводная разводка гибкими проводными жилами сечением 8x0,25мм² и длиной 450мм.
Деталь крепления рукоятки переключения может плавно поворачиваться на угол до 20° по всем направлениям и фиксироваться во всех позициях поворота. Деталь крепления рукоятки переключения может поставляться с просверленным резьбовым отверстием M10 (стандартное отверстие) или M8.

Технические характеристики

Рабочая температура	от -40°C до +60°C
Степень защиты	IP54
Параметры контактов	1,5A 24V DC 13 0,1A 24V DC 13

Пример

		B2	- 2D	PA15	- X
Базовая комплектация					
B2	Фасонная рукоятка				
Цифровой исполнительный элемент					
D	Нажимной выключатель KDA/70				
D	Нажимной выключатель KDA21				
	Цвет: красный, чёрный, жёлтый, зелёный, синий, белый, оранжевый				
A15	2 нажимных выключателя для позиций 1+2 снабжённый блокировкой				
Аналоговый исполнительный элемент					
PA15	Аналоговый нажимной выключатель для позиций 1+2				
	2 потенциометра T301 2x5кОм с контактами по направлению				
Специальное исполнение					
X	Специальное / в соответствии с требованиями заказчика				

Technical details may vary based on configuration or application! Technical data subject to change without notice!

GESSMANN Industrial Controllers

B2

Исполнение:
нажимной выкл. установлен - поз. 1,2

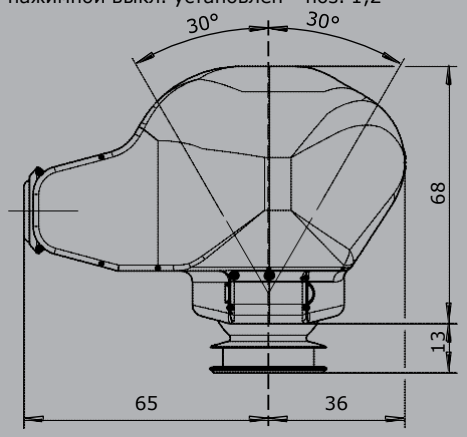

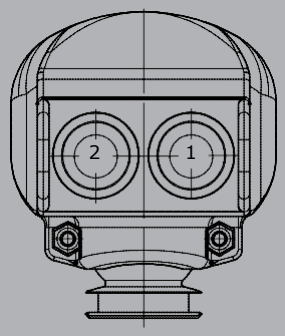

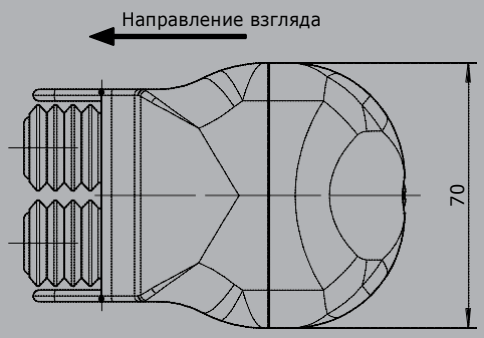

Исполнение:
Нажимной выключатель KDA / 70
установка в поз. 1,2,3,4

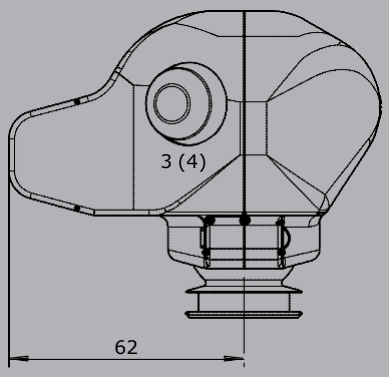

Исполнение:
Нажимной выключатель KDA 21
установка в поз. 1,2,3,4

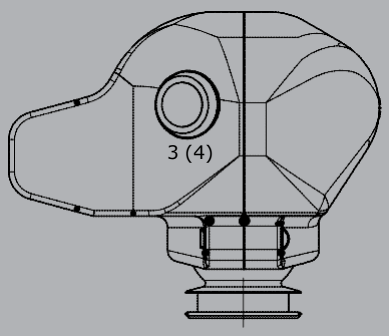

V2016/1 16.02.2016