Одноосевой командоконтроллер
S27

Одноосевой командоконтроллер S27 является прочным коммутационным устройством. Применяется в устройствах с дистанционным управлением и в электрической гидравлике. Модульная компоновка создаёт возможность универсального применения этого устройства. Одноосевой командоконтроллер устойчив к воздействию масла, морского климата и Ультрафиолетового излучения.

Пример

Технические характеристики

Механический срок службы S27	6 миллионов коммутационных операций
Рабочая температура	от -40°C до +60°C
Степень защиты	IP65

S27L	M	- Z	- E...	- X

Базовая комплектация

S27L	левый
S27R	правый

Рукоятка / фасонная рукоятка

	Наконечник (стандартный)
M	Механич. блокировка 0 позиции
Q	Т-образная

Z	Пружина самовозврата
R	Фрикционный тормоз

Интерфейс *(описание смотрите на следующих стр.)*

E0xx	Выход цифровых данных
E1xx	Выход по напряжению
E2xx	Выход по току

Специальное исполнение

X	Специальное / в соответствии с требованиями заказчика

Идентификация вариантов установки направления переключений:

S27 левый

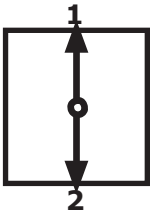

S27 правый

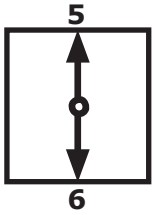

Technical details may vary based on configuration or application! Technical data subject to change without notice!

1

Выход цифровых данных

Напряжение питания	9-32V DC
Допустимая токовая нагрузка	Сигнал направления 150mA
	Сигнал 0 позиции 500mA
Электропроводка	Кабель длиной 500мм с разъемом (вилка) CPC 13 - 9-полюсный

2 сигнала направления + 1 сигнал 0 позиции (оцинкованный) для каждой оси

1 ось	E001 1

Выход по напряжению (не стабилизированный)

Напряжение питания	4,75-5,25V DC
Допустимая токовая нагрузка	Сигнал направления 8mA
Глубина установки A	60мм
Электропроводка	Кабель длиной 500мм с разъемом (вилка) CPC 13 - 9-полюсный

Характер-ка: 1=вращ-ся против 2= параллельно вращ-ся

0,5...2,5...4,5V с резервированием + 2 сигнала направления для каждой оси

1 ось	E104 1 ☐

Выход по напряжению

Напряжение питания	9-32V DC (*11,5-32V)
Допустимая токовая нагрузка	Сигнал направления 150mA
	Сигнал 0 позиции 500mA
Электропроводка	Кабель длиной 500мм с разъемом (вилка) CPC 13 - 9-полюсный

Характер-ка: 1 вращ-ся против 2 параллельно вращ-ся

0,5...2,5...4,5V с резервированием + 2 сигнала направления + 1 сигнал 0 позиции (оцинкованный) для каждой оси

1 ось	E112 1 ☐

00...5...10V с резерв-ем + 2 сигнала направления + 1 сигнал 0 позиции (оцинкованный) для каждой оси, напряжение питания 11,5 - 32V DC

1 ось	E132 1 ☐

10...0...10V + 2 сигнала направления + 1 сигнал 0 позиции (оцинкованный) для каждой оси, напряжение питания 11,5 - 32V DC, датчик с функциональным резервированием с контролем ошибок и сигналом об ошибке

1 ось	E136 1

Выход по напряжению с другим значением по запросу!

Technical details may vary based on configuration or application! Technical data subject to change without notice!

Выход по току

Напряжение питания	9-32V DC
Допустимая токовая нагрузка	Сигнал направления 150mA
	Сигнал 0 позиции 500mA
Электропроводка	Кабель длиной 500мм с разъемом (вилка) CPC 13 - 9-полюсный

0...10...20mA + 2 сигнала направления + 1 сигнал 0 позиции (оцинкованный) для каждой оси, датчик с функциональным резервированием с контролем ошибок и сигналом об ошибке		
	1 ось	E206 1
20...0...20mA + 2 сигнала направления + 1 сигнал 0 позиции (оцинкованный) для каждой оси, датчик с функциональным резервированием с контролем ошибок и сигналом об ошибке		
	1 ось	E208 1
4...12...20mA + 2 сигнала направления + 1 сигнал 0 позиции (оцинкованный) для каждой оси, датчик с функциональным резервированием с контролем ошибок и сигналом об ошибке		
	1 ось	E214 1
20...4...20mA + 2 сигнала направления + 1 сигнал 0 позиции (оцинкованный) для каждой оси, датчик с функциональным резервированием с контролем ошибок и сигналом об ошибке		
	1 ось	E216 1

Выход по напряжению с другим значением по запросу!

Приложение

Штепсель AMP CPC 13 9-полюсный (гнездовой контакт)	5300000479
Штепсель AMP CPC 13 9-полюсный (гнездовой контакт) с 2м кабелем	5300000480

Technical details may vary based on configuration or application! Technical data subject to change without notice!

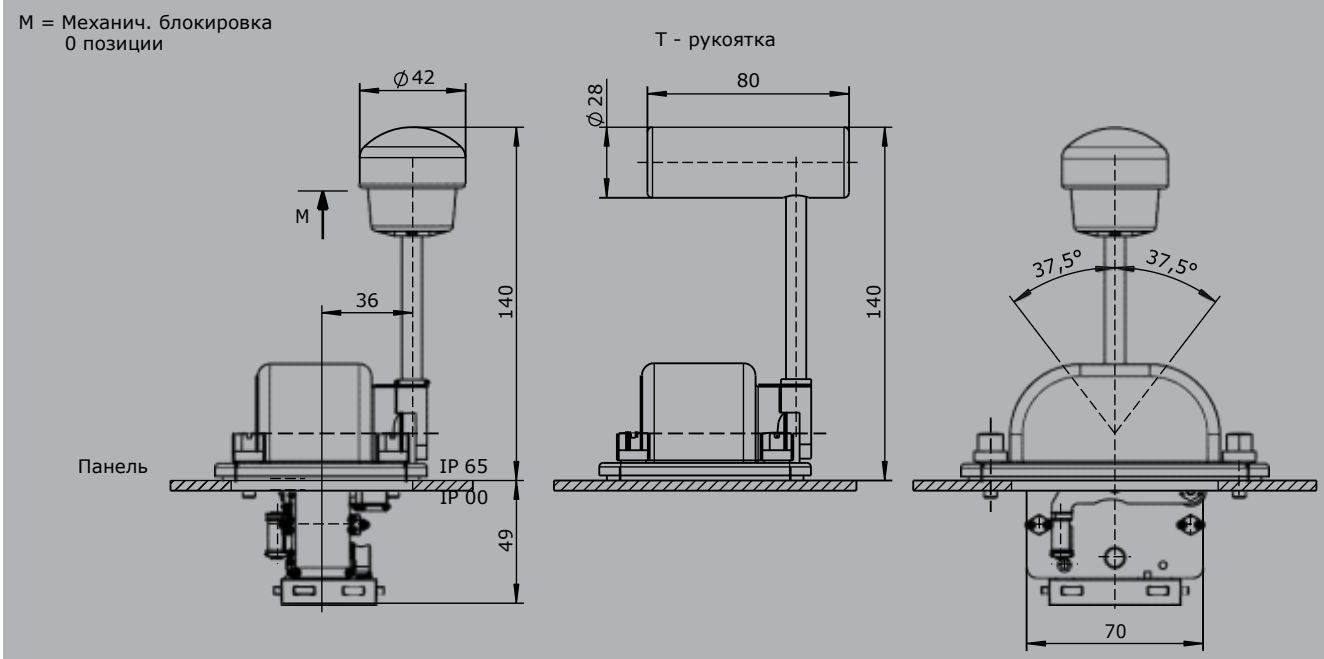

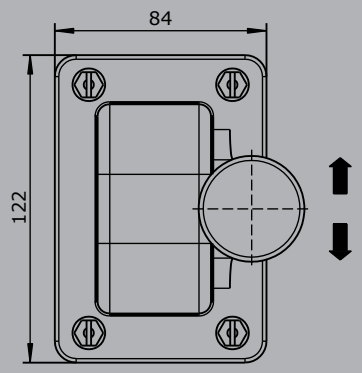
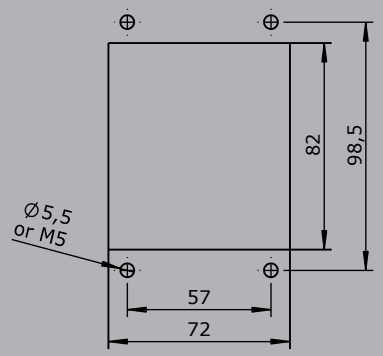
Отверстие для установки