Педальный переключатель P20

Педальный переключатель P20 является прочным коммутационным устройством, предназначенным для применения в электрогидравлическом оборудовании. Модульная компоновка создает возможность универсального применения этого устройства. P20 устойчив к воздействию масла, морского климата, озона и ультрафиолетового излучения.

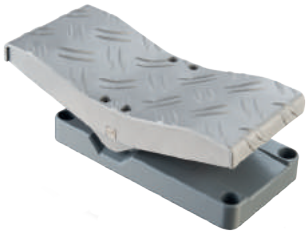

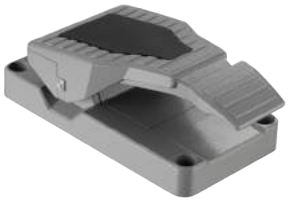

Технические характеристики:

Механический срок службы	10 млн. операционных циклов
Рабочая температура	от -40°C до +60°C
Температура хранения	от -50°C до +80°C
Степень защиты P20	IP67 (электроника)
Функциональная безопасность	PLd (EN ISO 13849) возможно

Пример

	P20	-1	-ZZ	-E1041	-S...	-X
Базовая комплектация						
P20 Педальный переключатель						
Педаль						
1 Форма педали A 0-15°						
2 Форма педали B 0-25°						
3 Форма педали C 15°-0-15°						
4 Форма педали C 0-15°						
Пружина возврата						
Z Пружина возврата						
ZZ Пружина возврата с резервной						
Интерфейсы *(описание см. на след. страницах)*						
E 0xx Коммутационный выход						
E 1xx Выход по напряжению						
E 2xx Выход по току						
E 3xx CAN интерфейс						
E 4xx CANopen Safety интерфейс						
Соединительный разъем						
S... *Стандартные соединительные разъемы (см. стр. 133)*						
Специальное исполнение						
X Специальное / в соответствии с требованиями заказчика						

Технические детали могут различаться и основываются на конкретной конфигурации! Технические данные могут быть изменены без предварительного уведомления!!!

V2018/1 01.02.2018

GESSMANN Industrial Controllers

Выход цифровых данных

Напряжение питания	9-32 V DC		
Допустимая токовая нагрузка	Сигнал направления 150 mA		
	Сигнал 0 позиции 150 mA		
Электропроводка	Кабель 500 мм без штекера		
	Опционально со штекером*(станд.типы штекеров см. на стр. 133)*		S
2 Сигнала направления + 1 сигнал 0 позиции (гальванически изолирован)		E001 1	
1 Сигнал направления + 1 сигнал 0 позиции (гальванически изолирован)		E003 1	

Выход по току (не стабил.)

Напряжение питания	4,75-5,25 V DC		
По току	Сигнал направления 8 mA		
Электропроводка	Кабель 500 мм без штекера		
	Опционально со штекером(станд.типы штекеров см. на стр. 133)		S
0,5...2,5...4,5 V избыточный + 2 сигнала направления		E104 1	
0,5...2,5...4,5 V избыточный + 1 сигнал направления		E145 1	
	Выходные опции		
	Характеристика:		
	Обратный двойной	1	
	Двойной	2	
	Обратный двойной с мертвой зоной +/- 3°	3	
	Двойной с мертвой зоной +/- 3°	4	

Выход по напряжению

Напряжение питания	9-32 V DC (*11,5-32 V)		
По току	Сигнал направления 150 mA		
	Сигнал 0 позиции 500 mA		
Электропроводка	Кабель 500 мм без штекера		
	Опционально со штекером(станд.типы штекеров см. на стр. 133)		S
0,5...2,5...4,5 V избыточный+ 2 Сигнала направления + 1 сигнал 0 позиции (гальванически изолирован)		E112 1	
0,5...2,5...4,5 V избыточный + 1 Сигнал направления + 1 сигнал 0 позиции (гальванически изолирован)		E146 1	
0...5...10 V избыточный + 2 Сигнала направления + 1 сигнал 0 позиции (гальванически изолирован), напряжение питания 11,5 - 32 V DC		E132 1	
0...5...10 V избыточный + 1 Сигнал направления + 1 сигнал 0 позиции (гальванически изолирован), напряжение питания 11,5 - 32 V DC		E147 1	
10...0...10 V + 2 Сигнала направления + 1 сигнал 0 позиции (гальванически изолирован), напряжение питания 11,5 - 32 V DC, датчик избыт. с мониторингом ошибок и подачей сигнала при ошибке		E136 1	
	Выходные опции		
	Характеристика:		
	Обратный двойной *¹	1	
	Двойной *¹	2	
	Обратный двойной с мертвой зоной +/- 3° *¹	3	
	Двойной с мертвой зоной +/- 3° *¹	4	
	**¹ не комбинируется с выходом E136X*		
	Одиночный *²	5	
	Одиночный с мертвой зоной *²	6	
	**² не комбинируется с выходами E1121 и E1321, также E1461 и E1471*		

Выход по току с другим значением по запросу!

4

Технические детали могут различаться и основываются на конкретной конфигурации! Технические данные могут быть изменены без предварительного уведомления!!!

GESSMANN Industrial Controllers

Выход по току

Напряжение питания	9-32 V DC		
По току	Сигнал направления 150 mA		
	Сигнал 0 позиции 500 mA		
Электропроводка	Кабель 500 мм без штекера		
	Опционально со штекером(станд.типы штекеров см. на стр. 133)		S
0...10...20 mA + 2 Сигнала направления + 1 сигнал 0 позиции (гальванически изолирован), датчик избыт. с мониторингом ошибок и подачей сигнала при ошибке		E206 1	
0...20 mA + 1 Сигнал направления + 1 сигнал 0 позиции (гальванически изолирован), датчик избыт. с мониторингом ошибок и подачей сигнала при ошибке		E222 1	
20...0...20 mA + 2 Сигнала направления + 1 сигнал 0 позиции (гальванически изолирован), датчик избыт. с мониторингом ошибок и подачей сигнала при ошибке		E208 1	
4...12...20 mA + 2 Сигнала направления + 1 сигнал 0 позиции (гальванически изолирован), датчик избыт. с мониторингом ошибок и подачей сигнала при ошибке		E214 1	
4...20 mA + 1 Сигнал направления + 1 сигнал 0 позиции (гальванически изолирован), датчик избыт. с мониторингом ошибок и подачей сигнала при ошибке		E223 1	
20...4...20 mA + 2 Сигнала направления + 1 сигнал 0 позиции (гальванически изолирован), датчик избыт. с мониторингом ошибок и подачей сигнала при ошибке		E216 1	
	Выходные опции		
	Одиночный		5
	Одиночный с мертвой зоной +/- 3°		6

Выход по току с другим значением по запросу!

CAN

Напряжение питания	9-36 V DC		
Потребление холостого тока	120 mA		
По току	Сигнал направления 100 mA		
Протокол	CANopen CiA DS 301 или SAE J 1939		
Скорость передачи данных	от 125 kBit/s до 1 Mbit/s (стандартно 250 kBit/s)		
Значение сигнала на выходе	0...255 / 255...0...255		
Электропроводка	CAN (входн.) кабель 500 мм со штекром M12 (папа)		
	CAN (выход.) кабель 500 мм со штекером M12 (мама)		
CAN P20		E307 1	
с дополнительным цифровым выходом соединенным раздельно (не via CAN)			
- 1 сигнал напрвления			2

CANopen Safety

Напряжение питания	9-36 V DC		
Потребление холостого тока	120 mA		
По току	Сигнал напрвления 100 mA		
Скорость передачи данных	125 kBit/s bis 1 MBit/s (standard 250 kBit/s)		
Значение сигнала на выходе	0...255 / 255...0...255		
Протокол	CANopen Safety CIA 304		
Электропроводка	CAN (входн.) кабель 500 мм со штекром M12 (папа)		
	CAN (выход.) кабель 500 мм со штекером M12 (мама)		
CANopen Safety P20		E407 1	
с дополнительным цифровым выходом соединенным раздельно (не via CAN)			
- 1 сигнал напрвления			2

Приложение

Z01 Разъем M12 папа встав. с 2 м кабелем	20201140
Z02 Разъем M12 мама встав. с 2 м кабелем	20202298

GESSMANN Industrial Controllers

Pedalform A

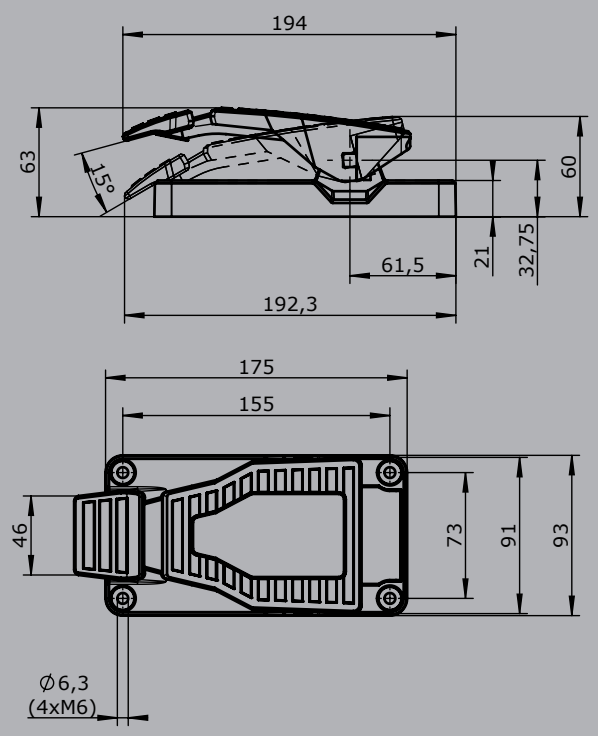

Pedalform B

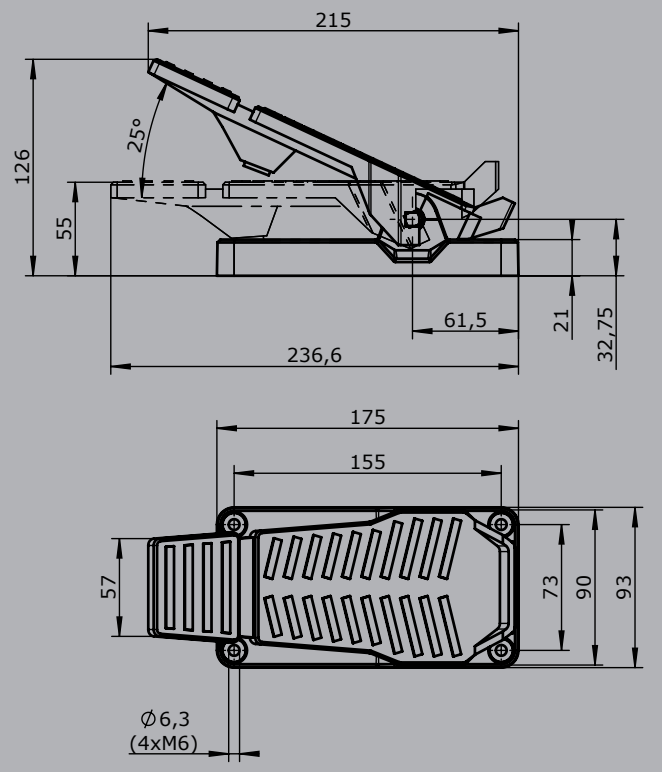

Pedalform C

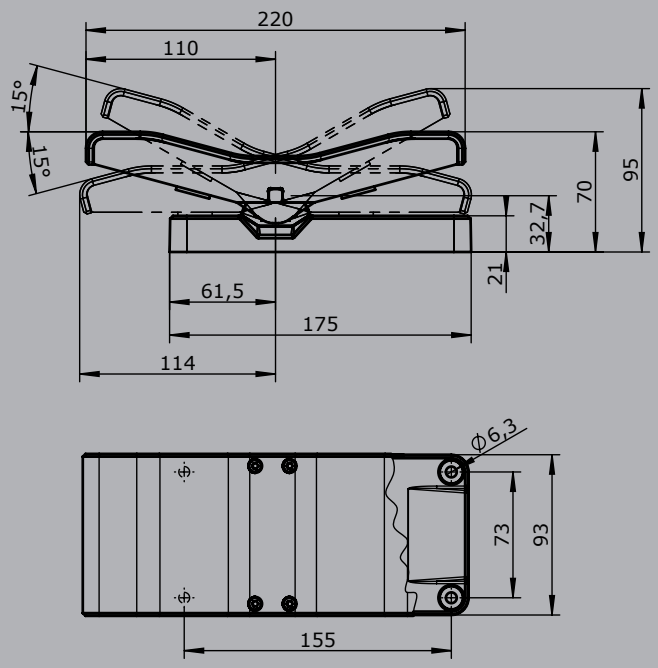

Выход по току с другим значением по запросу!

Технические детали могут различаться и основываются на конкретной конфигурации! Технические данные могут быть изменены без предварительного уведомления!!!